KORYTKO

50 x 50 x 32

ściek 35

K01

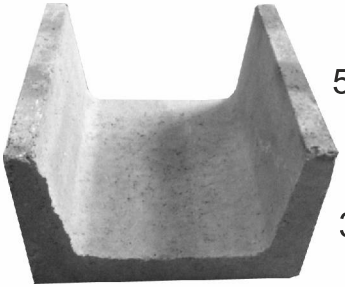

BETONIARNIA
Stelmach
Cieniawa·Biecz

KORYTKO

(muldowe)

50 x 60 x 15

ściek 38

K02

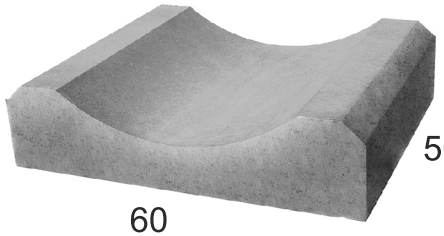

BETONIARNIA
Stelmach
Cieniawa·Biecz

KORYTKO

(płytkościek)

40 x 50 x 12

ściek 32

K03

40

12

50

BETONIARNIA
Stelmach
Cieniawa·Biecz

KORYTKO

(kolejowe)

betonowe

K04

żelbetowe

K05

50 x 45 x 60

ściek 38

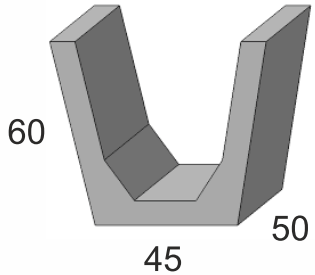

KORYTKO

50 x 40 x (2x35)

ściek 28

K06

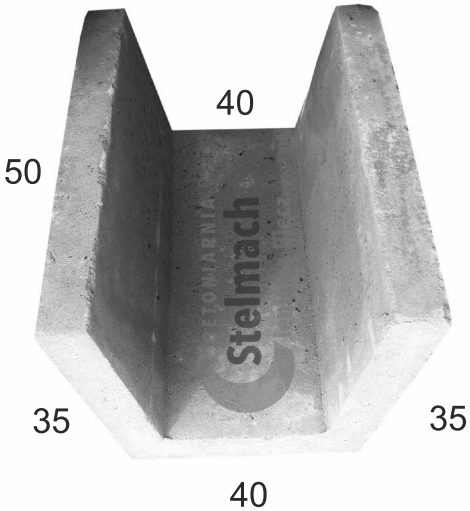

KORYTKO

betonowe

K07

żelbetowe

K08

50 x 50 x 50

ściek 41

50

50

50

KORYTKO

(typu L)

50 x 30 x 35/50

ściek 20

K09

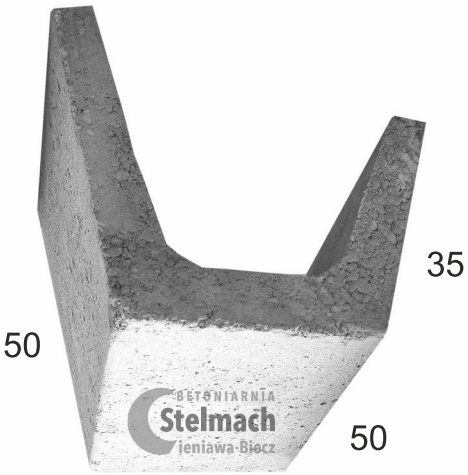

KORYTKO

(typu L)

75 x 50 x 45/80

ściek 22

K10

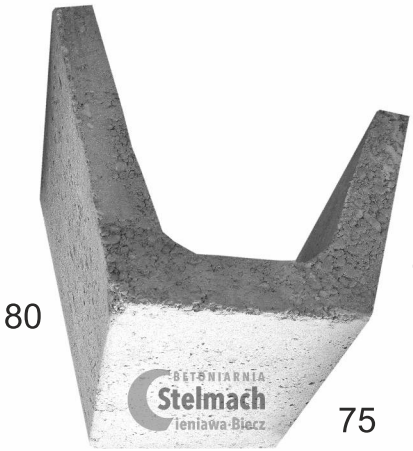

45

80

75

50

KORYTKO

50 x 35 x 18

ściek 21

K11

50

18

35

KORYTKO

50 x 40 x 20

ściek 28

K12

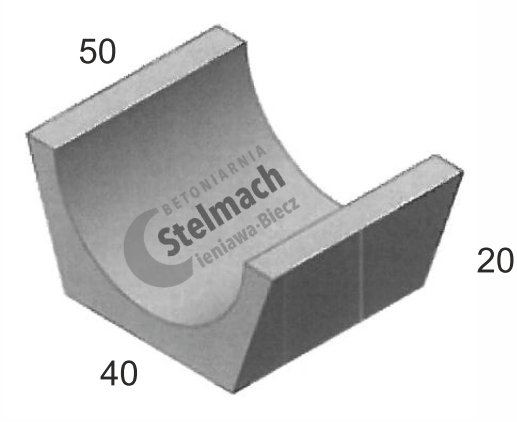

KORYTKO

50 x 25 x 14

ściek 14

K13

50

14

25

KORYTKO

50 x 50 x 18

ściek 32

K14

KORYTKO

(pod kratkę)

50 x 30 x 25

ściek 20

K15

25

50

30

KORYTKO

(limanowskie)

75 x 40 x 40

ściek 32

K16

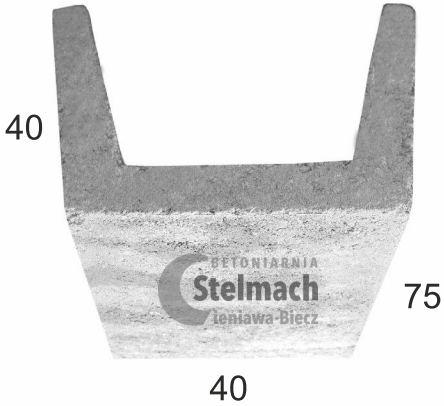

KORYTKO

(skarpowe - układane kaskadowo)

50 x (50/38) x 15

K17

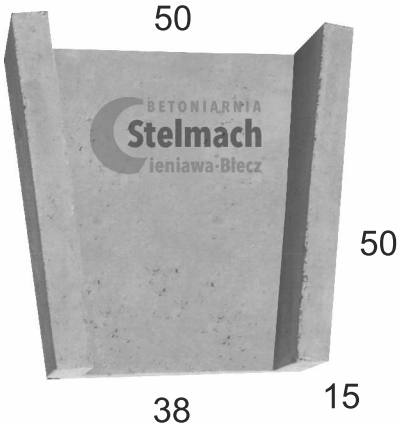

15

KORYTKO

50 x 50 x 15

ściek 41

K18

KORYTKO

40 x 50 x 40

ściek 33

K19

KORYTKO

80 x 35 x 10

ściek 21

K20

80

10

35

KORYTKO

75 x 40 x 16

ściek 32

K21

75

16

40

KORYTKO

100 x 15 x 12

ściek 8

K22

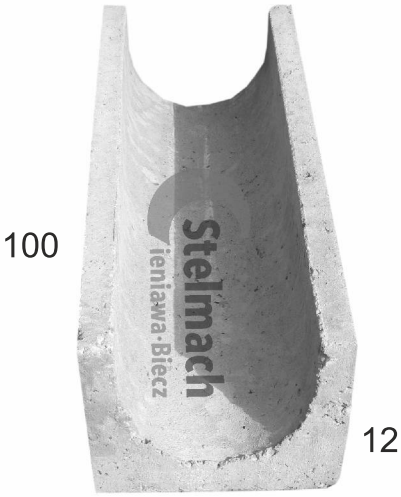

100

12

15

20